Montageanleitung für das Banksystem TRENTO

1. Wenn Sie bei Ihrem Polsterbanksystem ein Eckelemt im Einsatz haben, dann beginnen Sie bei der Montage mit dem Sockel des Eckelements.

2. Setzen Sie dann alle Sockel – wie unten abgebildet - zusammen und verbinden Sie diese mit Schrauben. (1)

3. Falls eine Montage an der Wand erwünscht ist, dann befestigen Sie die Metallwinkel (2) mit Schauben und ggf. Dübeln an der Wand und verbinden Sie dann die Metallwinkel mit dem Sockel (3)

4. Wenn die Montage der Sockel abgeschlossen ist, dann beginnen Sie mit der Befestigung der Oberteile (gepolsterte Sitze und Rückenlehnen) zuerst beim Eckteil und befestigen Sie das Polsterteil mit Schrauben. (4)

5. Als nächstes befestigen Sie Polsterteile der Einzel- und Abschlusselemente ebenfalls mit Schrauben. (4) Als letzten Schritt befestigen Sie die Schrauben auf der Rückseite des Sockels (5).

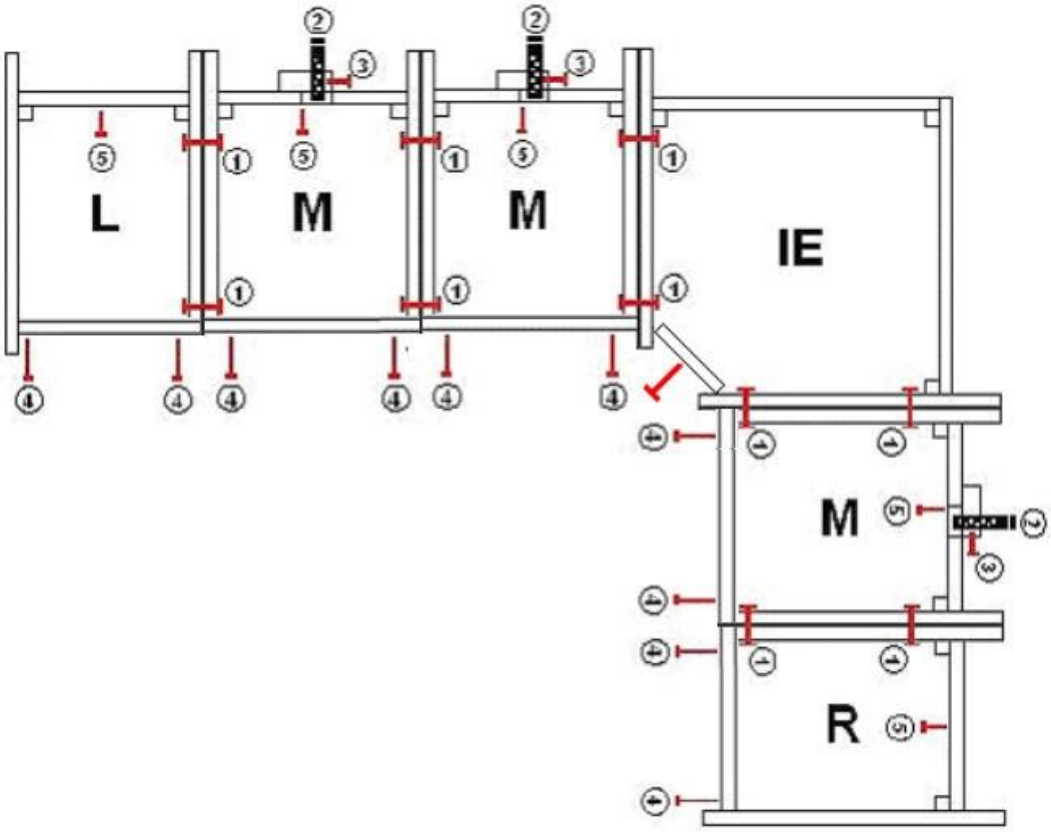

Bei Rückfragen stehen wir Ihnen gerne zur Verfügung. Unsere Kontaktdaten finden Sie unter www. pemora.de