Klapptisch-Gestell TG5 schwarz (Set 2 Stück)

95,00 € *
* Preise exkl. gesetzlicher MwSt. zzgl.Versandkosten

Marke: pemora
Bestell-Nr.: TG5-sw

Klapptisch-Gestell TG5 in schwarz □ sicher □ standfest □ belastbar □ haltbar □ für den gewerblichen Einsatz geeignet □ Top Preise

Das Klapptischgestell TG5 (bestehend aus 2 Gestellen) eignet sich hervorragend für Konferenztische, Seminartische, Banketttische, Schreibtische und Besprechungstische mit einer schmalen Tischplatte zwischen 40 und 60 cm (Tiefe).

Das Gestell ist aus pulverbeschichtetem Stahlrohr, ist robust und standfest, sowie qualitativ hochwertig.

- Zwei Tischgestelle aus Doppel-T-Stahlrohr, ø 30 - 35 mm stark,
* **pulverbeschichtet in scwharz**
- Spezialklappbeschlag aus Metall mit robusten Distanzhaltern für die Stapelung
- Schnappverschluss-Mechanismus aus Metall
- Bodengleiter und Bodenausgleichsschraube
- besondere **Qualitätsmerkmale** des Klapptisch-Gestelles TG5:
* **sicher**
* **standfest**
* **belastbar**
* **haltbar**
* **für den gewerblichen Einsatz geeignet**
- leicht zu montieren, Schrauben zur Befestigung an die Tischplatte nicht im Lieferumfang enthalten
Unsere Montageanleitung hilft Ihnen dabei.

Ausstattung:

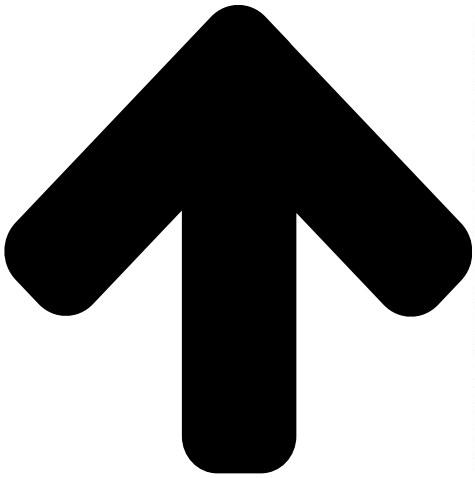

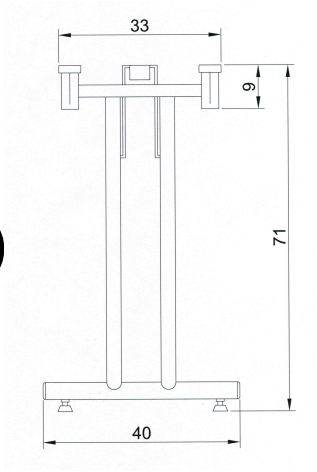

stabiles Klappgestell mit Metall-Schnappverschluss

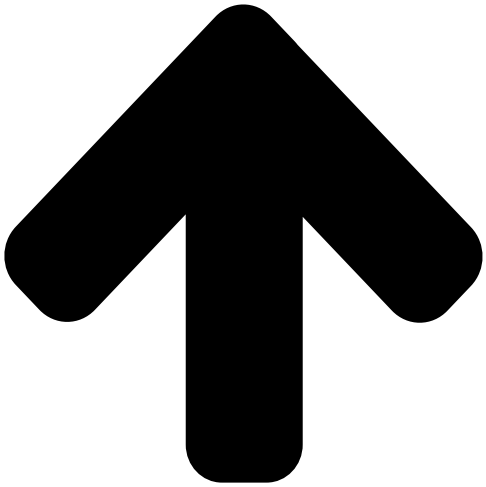

robuster und sicherer Schnapp-Verschluss aus Metall und Kunststoff-Puffer für sicheres Stapeln der Tische

robuste Bodenausgleichsschrauben

Artikeleigenschaften

Material:	Stahl
Eigenschaft:	klappbar